SOLARFYT PRO

FYT
FIJAMOS EL MUNDO

8010101818010 SOLARFYT PRO

1. DESCRIÇÃO

A peça SOLARFYT PRO é composta por uma base metálica de fixação quadrada pré-furada e um perno M10x50 mm. A base da peça contém um colaminado de TPO ao qual se solda uma peça de remate fabricada no mesmo material. Tanto o colaminado como a peça de remate devem ser da mesma marca e modelo da membrana sobre a qual se pretende instalar as peças para que a compatibilidade seja total. As peças SOLARFYT PRO são fornecidas com a peça de remate pré-instalada e soldada à base metálica. A peça tem uma patente de produto.

PRODUCTO PATENTADO PATENTADO

2. CARACTERÍSTICAS

• Eliminação de pontos críticos. • Todas as fixações ficam ocultas sob a membrana. • Fixação ao suporte da cobertura e não à membrana existente. • Apta para todo o tipo de coberturas, planas e inclinadas. • Elevada resistência à sucção do vento. • Alta resistência UV e bacteriana. • Peça adaptável às necessidades do projeto. • Acabamento standard com 700 horas de proteção em nevoeiro salino. Disponível também com acabamentos superiores ou aço inoxidável.

3. MATERIAIS

ITEM	COMPONENTE	TIPO DE AÇO
1	PLACA	Aço-carbono, 700 h nevoeiro salino
2	PERNO M10	Aço-carbono, 700 h nevoeiro salino
3	COLAMINADO	Colaminado TPO / aço-carbono
4	REVESTIMENTO	Membrana TPO

SolarFYT

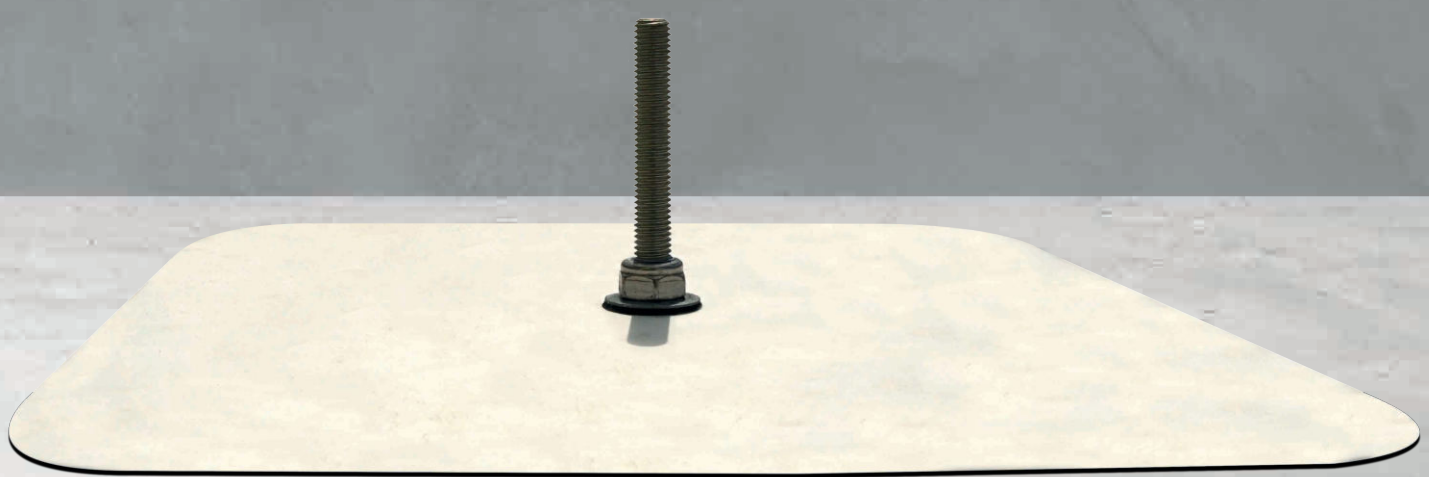

SOLARFYT PRO

4. DIMENSÕES

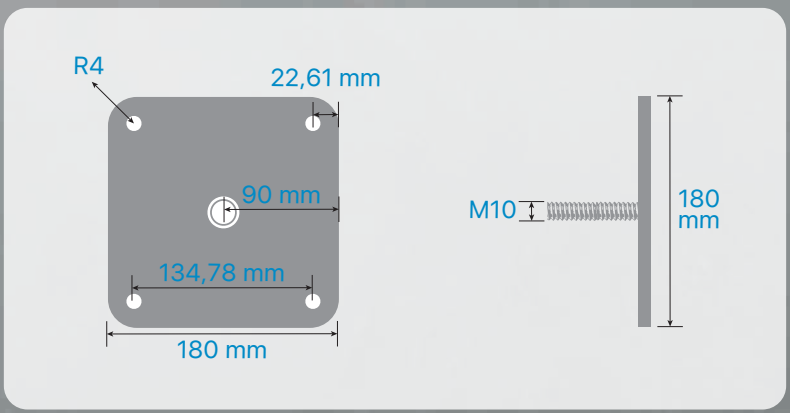

5. SELEÇÃO DE FIXAÇÕES SEGUNDO O SUPORTE

O sistema SOLARFYT PRO pode instalar-se em diferentes suportes. É necessário selecionar o tipo de fixação adequado para cada suporte segundo a tabela seguinte:

	Chapa de aço 0,5 - 0,7 mm	Chapa de aço 0,7 - 1,5 mm	Betão	Madeira
Descrição das fixações	**Deck FYT EDS-B 58**	**Deck FYT EDS-B**	**Deck FYT EFHD**	**Deck FYT EDS-H**
Diâmetro das fixações	5,5 mm.	4,8 mm.	6,3 mm.	4,8 mm.
Necessita de pré-furação	NÃO	NÃO	SIM (5,5 mm)	NÃO
Resistência característica por fixação	1.104 N	1.180 N	2.400 N	1.780 N
Penetração mínima no suporte	*t + 20 mm	*t + 20 mm	35 mm.	24 mm.

*t: espessura da chapa

6. PROCEDIMENTO DE INSTALAÇÃO

1. Os trabalhos de instalação devem ser realizados por profissionais de impermeabilização capazes de soldar membranas de TPO com soldador manual tipo Leister ou similar.

2. Limpar bem a superfície de apoio da peça SOLARFYT PRO. 3. Escolher as fixações adequadas em função do suporte (ver ponto 5 desta FT). 4. Instalar as fixações segundo as recomendações do fabricante de modo que a peça SOLARFYT PRO fique totalmente apoiada sobre a cobertura sem se cravar nela.

5. A peça SOLARFYT PRO inclui uma peça de remate pré-soldada à base metálica. 6. Soldar a peça de remate sobre a membrana existente com uma sobreposição mínima de 5 cm. 7. Verificar com um punção ou peça semelhante que todas as sobreposições estão completamente soldadas.

www.faytexsl.com C/ Palier, 19 · 28914 Leganés (Madrid) Espanha ☎ +34 916 945 561

Tradução da versão espanhola; pode conter erros.

7. RESISTÊNCIAS CARACTERÍSTICAS À TRAÇÃO

A tabela seguinte mostra a resistência característica* à tração das fixações homologada segundo a certificação europeia ETA 06/0007

Fixação	Suporte	Resistência Características*	Resistência característica por ponto SOLARFYT PRO (4 fixações)	Resistência característica por ponto SOLARFYT PRO+ (6 fixações)
Deck FYT EDS-B 58	Chapa 0,5-0,7 mm	1.104 N	**4.416 N**	**6.624 N**
Deck FYT EDS-B 48	Chapa 0,7-1,5 mm	1.180 N	**4.720 N**	**7.080 N**
Deck FYT EDS-B 58	Chapa 0,7-1,5 mm	1.720 N	**6.880 N**	**10.320 N**
Deck FYT EFXHD	Chapa 0,7-1,5 mm	1.980 N	**7.920 N**	**11.880 N**
Deck FYT EFHD	Betão	2.400 N	**9.600 N**	**14.400 N**
Deck FYT GBS	Betão	1.830 N	**7.320 N**	**10.980 N**
Deck FYT EDS-B 48	Madeira	1.780 N	**7.120 N**	**10.680 N**

* A resistência característica de uma ancoragem é aquela com 95% de probabilidade de ser ultrapassada num ensaio de rotura. Depende dos valores de resistência média de rotura, do número de ensaios realizados e da dispersão dos seus resultados.

Coeficientes de segurança recomendados

COEFICIENTE DE SEGURANÇA	COEFICIENTE DE MINORAÇÃO DE RESISTÊNCIA		COEFICIENTE DE MAJORAÇÃO DE CARGAS
	FALHA DO BETÃO	FALHA DO AÇO	
Tração	3	2	1.50

8. RESISTÊNCIAS DE CÁLCULO AO CORTE

Fixação	Suporte	Resistência a esforços de corte*	Resistência característica por ponto SOLARFYT PRO (4 fixações)	Resistência característica por ponto SOLARFYT PRO+ (6 fixações)
Deck FYT EDS-B 58	Chapa 0,5-0,7 mm	743 N	**2.972 N**	**4.458 N**
Deck FYT EDS-B 48	Chapa 0,7-1,5 mm	1.150 N	**4.600 N**	**6.900 N**
Deck FYT EDS-B 58	Chapa 0,7-1,5 mm	1.230 N	**4.920 N**	**7.380 N**
Deck FYT EFHD	Betão	5.645 N	**22.580 N**	**33.870 N**

* Resistência de cálculo segundo a instrução espanhola do aço estrutural.

www.faytexsl.com C/ Palier, 19 · 28914 Leganés (Madrid) Espanha +34 916 945 561

Tradução da versão espanhola; pode conter erros.

9. ESQUEMA DE INSTALAÇÃO

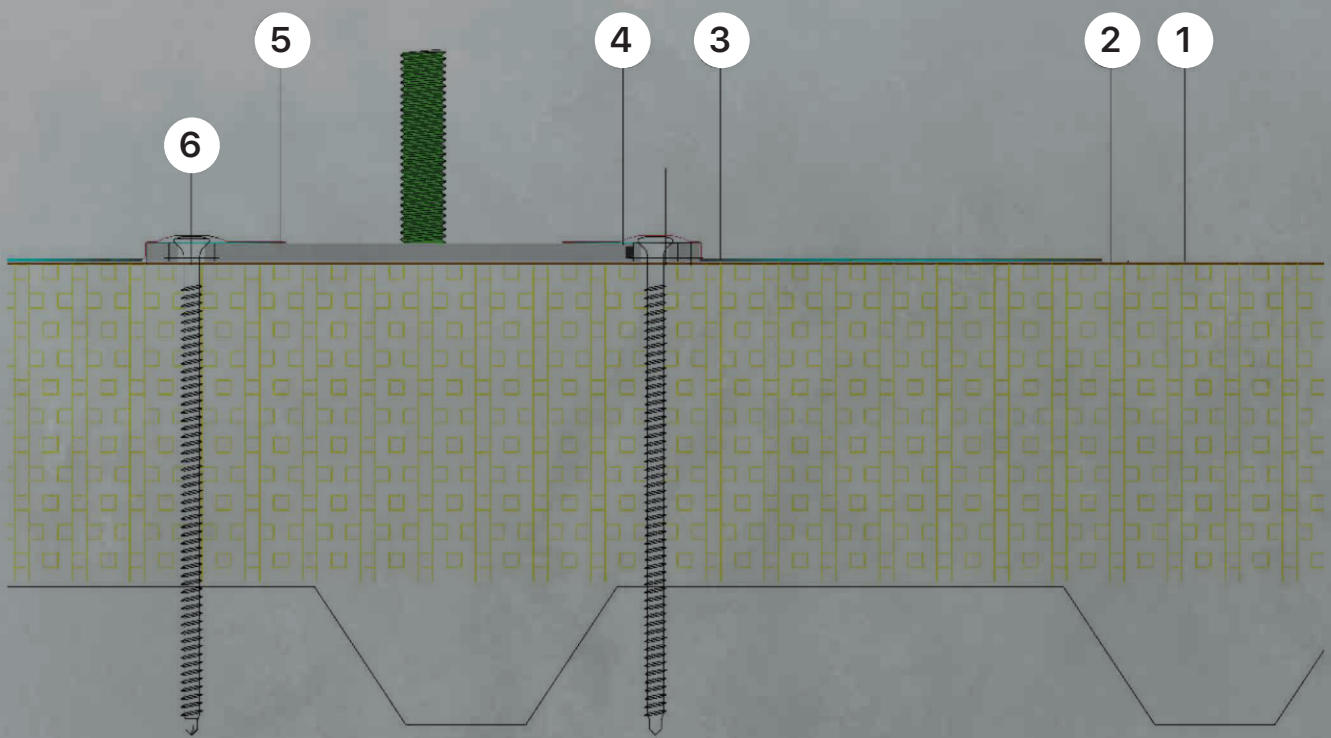

1. Feltro geotêxtil
2. Membrana impermeabilizante de TPO
3. Peça de remate - soldadura TPO-TPO
4. Colaminado TPO - soldadura TPO-TPO
5. Alma metálica de aço-carbono
6. Fixação mecânica

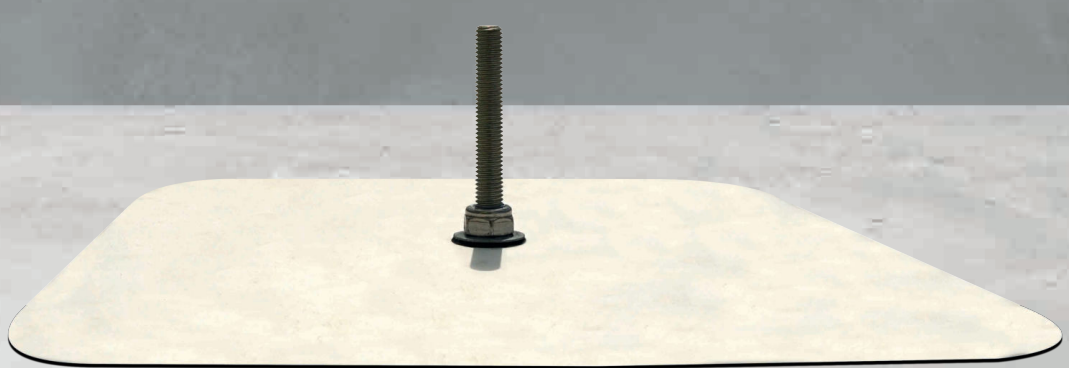

SolarFYT

SOLARFYT PRO

10. EXEMPLOS DE APLICAÇÃO:







