Waterfix M10

FYT
FIJAMOS EL MUNDO

1. DESCRIPCIÓN

La pieza FYT Waterfix M10 está compuesta por una base de fijación redonda pretaladrada y un perno M10x40 mm. La base de la pieza está colaminada con un recubrimiento de PVC compatible con membranas de impermeabilización del mismo material.
La pieza tiene una Patente de Producto.

PRODUCTO PATENTADO PATENTADO

2. CARACTERÍSTICAS

- Eliminación de puntos críticos.
- Todas las fijaciones quedan ocultas tras la membrana.
- Fijación al soporte de la cubierta y no a la lámina existente.
- Apta para todo tipo de cubiertas, tanto cubiertas planas como cubiertas inclinadas.
- Elevada resistencia a succión de viento.
- Alta resistencia UV y bacteriana.
- Pieza modificable a las necesidades del cliente (aumento de puntos de fijación para mejorar la resistencia, cambio del perfil exterior para adaptarse a la aplicación final del cliente.)

3. MATERIALES

ITEM	COMPONENTE	TIPO DE ACERO
1	PLACA	Acero al carbono normalizado
2	PERNO M10	Acero al carbono normalizado
3	RECUBRIMIENTO	Policloruro de vinilo (PVC) compatible con láminas de impermeabilización

4. DIMENSIONES

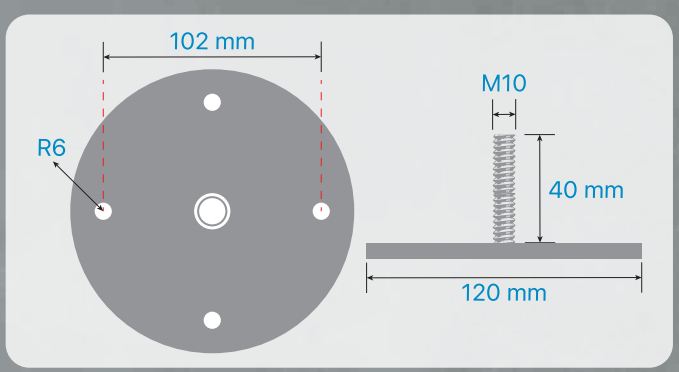

FYT Waterfix

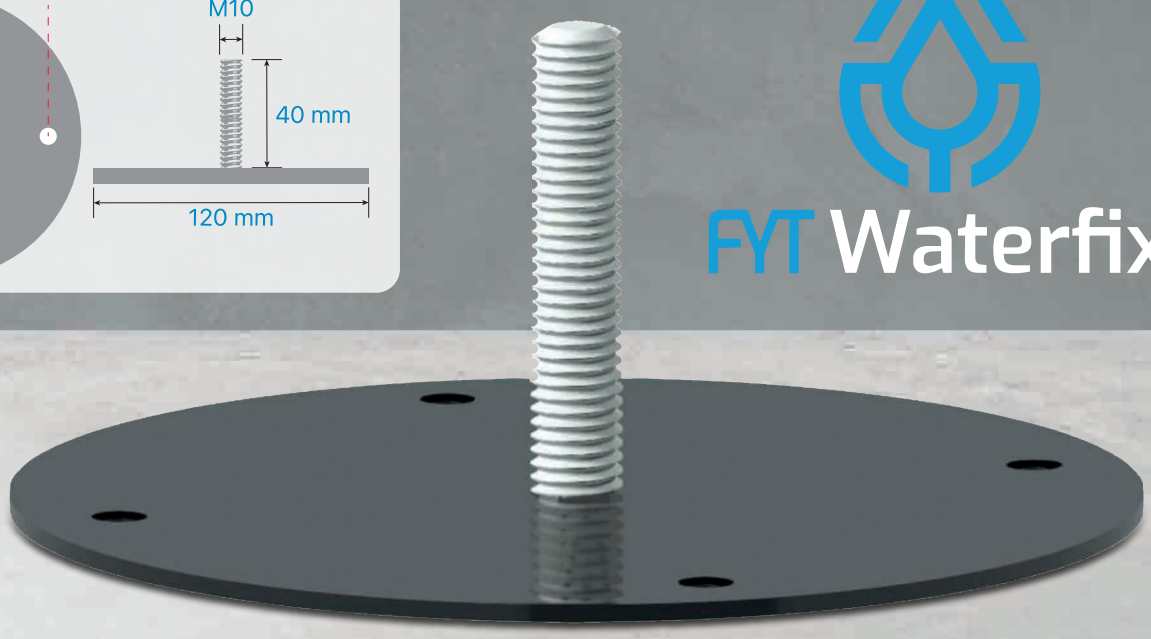

Waterfix M10

www.faytexsl.com C/ Camino de Polvoranca, 6 Pol. Ind. Polvoranca · 28914 Leganés Madrid España +34 916 945 561

Traduction de la version espagnole ; elle peut contenir des erreurs.

5. HOMOLOGACIONES

danosa
Building together

Producto aprobado por Danosa para instalación con sus láminas de PVC y Asfalto.

6. SELECCIÓN DE FIJACIONES SEGÚN EL SOPORTE

El sistema FYT Waterfix M10 se puede instalar en diferentes soportes. Es necesario seleccionar el tipo de fijación adecuada para cada soporte según la tabla siguiente:

	Chapa acero 0,5 - 0,7 mm.	Chapa acero 0,7 - 1,5 mm.	Hormigón	Madera
Descripción de las fijaciones	Deck FYT EDS-B 58	Deck FYT EDS-B	Deck FYT EFHD	Deck FYT EDS-H
Diámetro fijaciones	5,5 mm.	4,8 mm.	6,3 mm.	4,8 mm.
Necesita taladro previo	NO	NO	SI (5,5 mm.)	NO
Resistencia Característica por fijación	1.104 N	1.180 N	2.400 N	1.780 N
Penetración mínima en soporte	*t + 20 mm.	*t + 20 mm.	35 mm.	24 mm.

*t: Espesor de la chapa

7. PROCEDIMIENTO DE INSTALACIÓN

1. Los trabajos de instalación deben ser realizados por profesionales de la impermeabilización capaces de soldar membranas de PVC con soldador manual tipo Leister o similar.
2. Limpiar bien la superficie de apoyo de la pieza FYT Waterfix M10
3. Elegir las fijaciones adecuadas en función del soporte (Ver aptdo. 5 de esta FT)
4. Instalar las fijaciones según recomendaciones del fabricante de modo que la pieza FYT Waterfix M10 quede totalmente apoyada sobre la cubierta sin llegar a clavarse sobre ella.
5. Cubrir el perímetro de la pieza FYT Waterfix M10 con una lámina nueva de PVC a la que denominaremos pieza de remate.
6. Soldar la pieza de remate sobre la pieza FYT Waterfix M10 de modo que las fijaciones queden totalmente cubiertas verificando que se suelda un mínimo de 5 cm. sobre la pieza.
7. Soldar la pieza de remate sobre la tela existente un solape mínimo de 5 cm.
8. Verificar que todos los solapes están completamente soldados con un punzón o pieza similar.



www.faytexsl.com C/ Camino de Polvoranca, 6 Pol. Ind. Polvoranca · 28914 Leganés Madrid España +34 916 945 561

Traduction de la version espagnole ; elle peut contenir des erreurs.

7. RESISTENCIAS CARACTERÍSTICAS A TRACCIÓN

En la siguiente tabla se muestra la resistencia característica* a tracción de las fijaciones homologada según certificación europea ETA 06/0007

Fijación	Soporte	Resistencia Características*	Resistencia Característica por pto. FYT Waterfix M10 (4 Fijaciones)	Resistencia Característica por pto. FYT Waterfix M10 (6 Fijaciones)
Deck FYT EDS-B 58	Chapa 0,5-0,7 mm.	1.104 N	**4.416 N**	**6.624 N**
Deck FYT EDS-B 48	Chapa 0,7-1,5 mm.	1.180 N	**4.720 N**	**7.080 N**
Deck FYT EDS-B 58	Chapa 0,7-1,5 mm.	1.720 N	**6.880 N**	**10.320 N**
Deck FYT EFXHD	Chapa 0,7-1,5 mm.	1.980 N	**7.920 N**	**11.880 N**
Deck FYT EFHD	Hormigón	2.400 N	**9.600 N**	**14.400 N**
Deck FYT GBS	Hormigón	1.830 N	**7.320 N**	**10.980 N**
Deck FYT EDS-B 48	Madera	1.780 N	**7.120 N**	**10.680 N**

* La resistencia característica de un anclaje es aquella con un 95% de probabilidad de ser superada en un ensayo de rotura. Depende de los valores de resistencia media de rotura, del número de ensayos realizados y de la dispersión de los resultados de los mismos.

Coeficientes de seguridad recomendados

COEFICIENTE DE SEGURIDAD	COEFICIENTE DE MINORACIÓN DE RESISTENCIA		COEFICIENTE DE MAYORACIÓN DE CARGAS
	FALLO DE HORMIGÓN	FALLO DEL ACERO	
Tracción	3	2	1.50

8. RESISTENCIAS DE DISEÑO A CORTANTE

Fijación	Soporte	Resistencia frente a esfuerzos cortantes*	Resistencia Característica por pto. SOLARFYT PRO (4 Fijaciones)	Resistencia Característica por pto. SOLARFYT PRO+ (6 Fijaciones)
Deck FYT EDS-B 58	Chapa 0,5-0,7 mm.	743 N	**2.972 N**	**4.458 N**
Deck FYT EDS-B 48	Chapa 0,7-1,5 mm.	1.150 N	**4.600 N**	**6.900 N**
Deck FYT EDS-B 58	Chapa 0,7-1,5 mm.	1.230 N	**4.920 N**	**7.380 N**
Deck FYT EFHD	Hormigón	5.645 N	**22.580 N**	**33.870 N**

* Resistencia de diseño según Instrucción del Acero Estructural.

www.faytexsl.com C/ Camino de Polvoranca, 6 Pol. Ind. Polvoranca · 28914 Leganés Madrid España +34 916 945 561

Traduction de la version espagnole ; elle peut contenir des erreurs.

9. ESQUEMA DE INSTALACIÓN

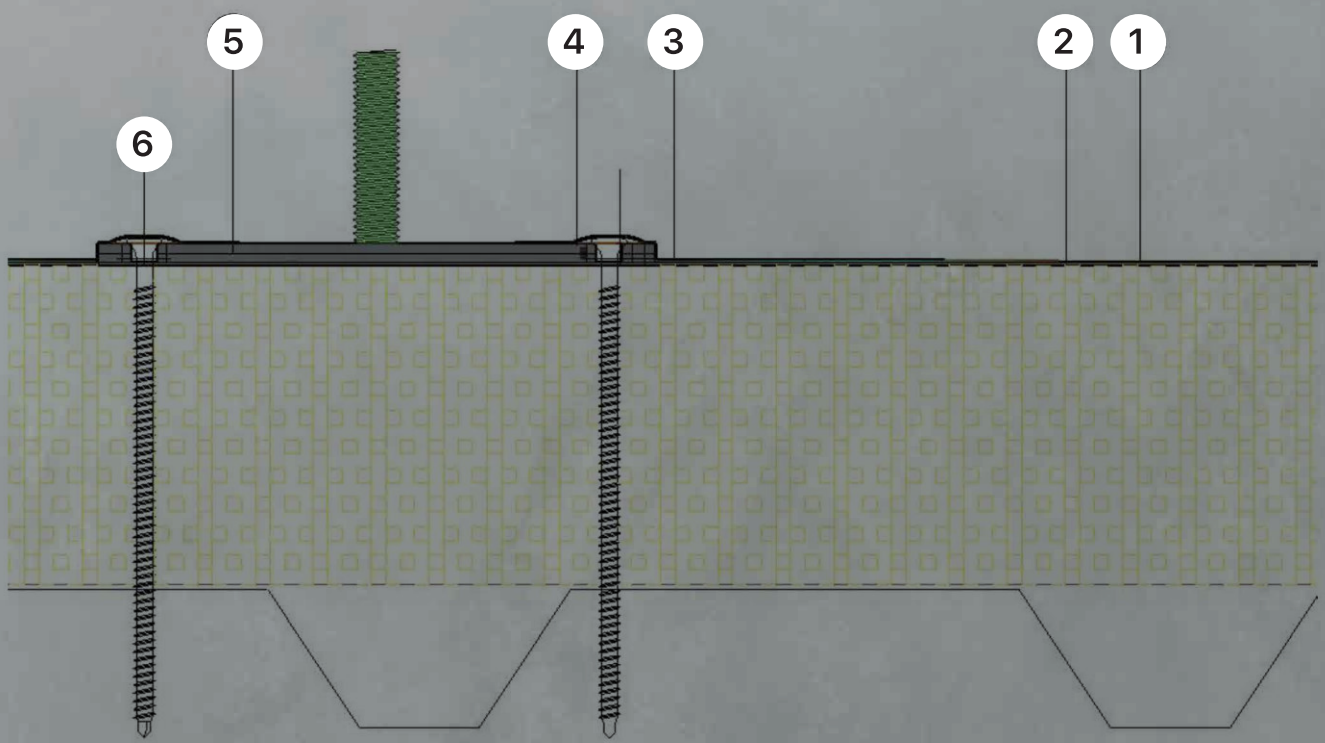

1. Fieltro geotextil
2. Membrana impermeabilizante de PVC
3. Soldadura PVC-PVC
4. Coating PVC compatible con membrana de PVC
5. Alma metálica de acero al carbono
6. Fijación mecánica

FYT Waterfix

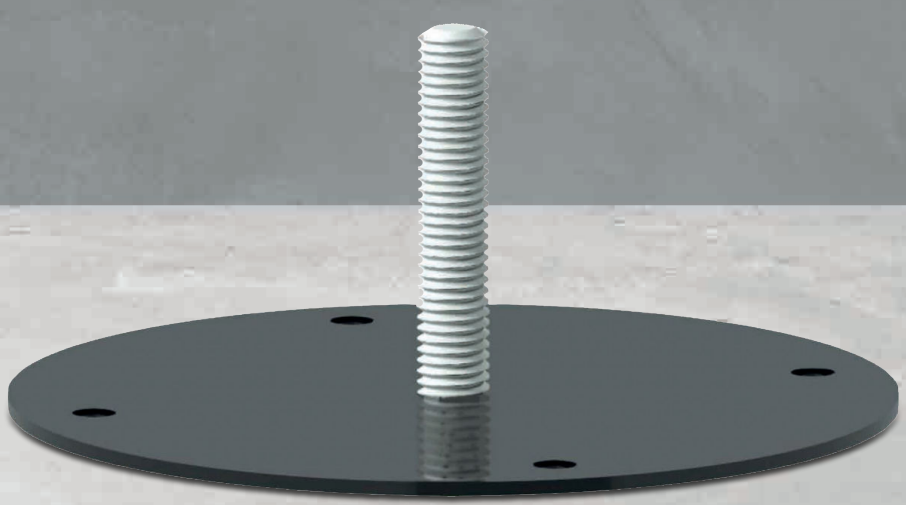

Waterfix M10

Traduction de la version espagnole ; elle peut contenir des erreurs.

10. EJEMPLOS DE APLICACIÓN:



